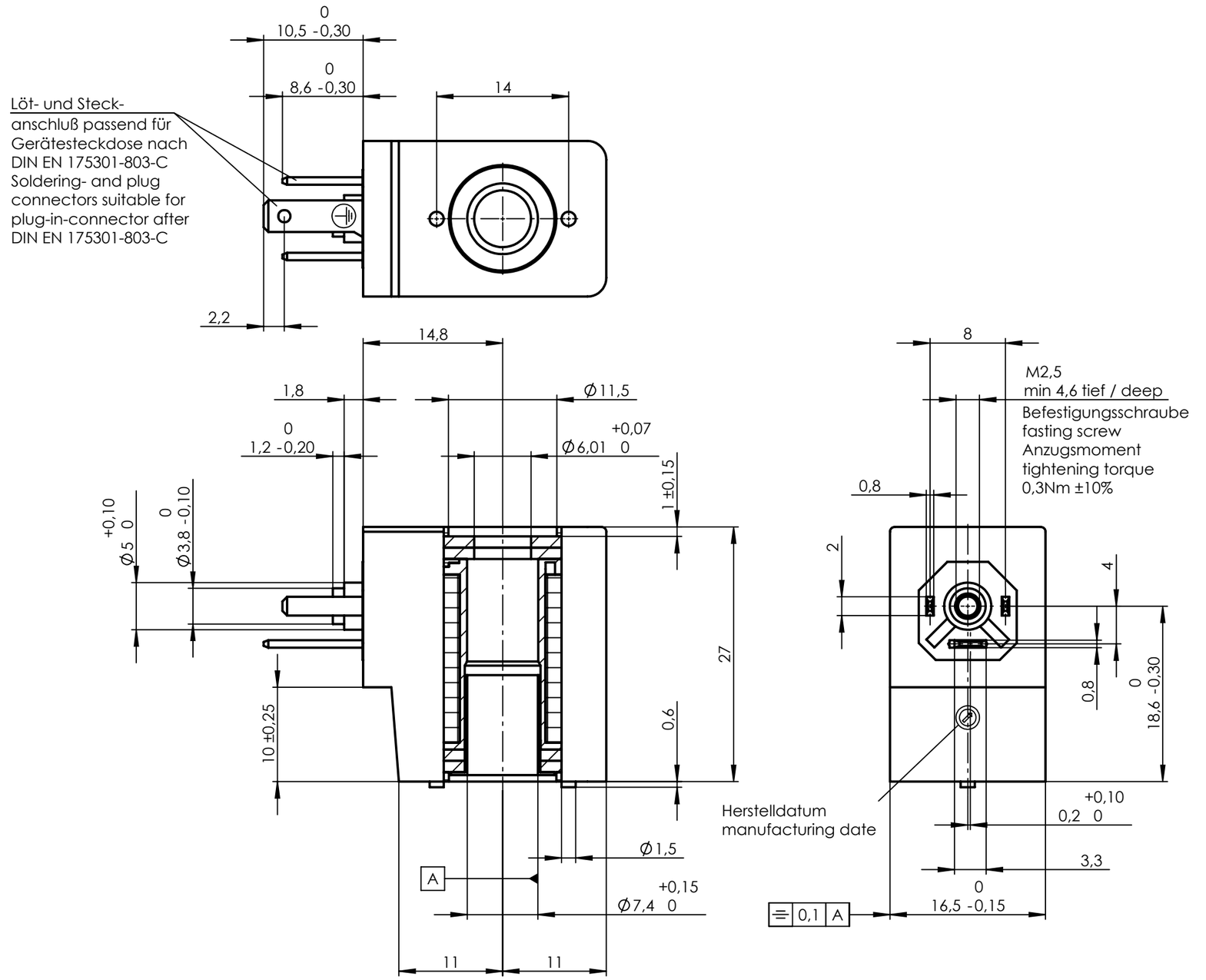

1:1

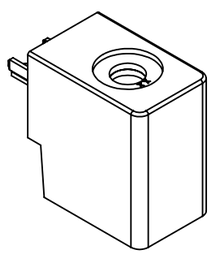

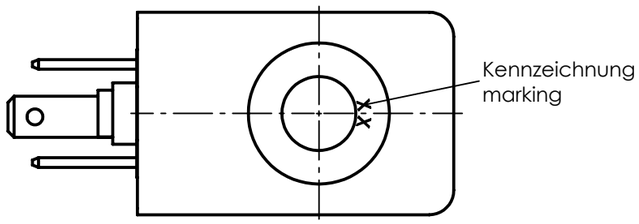

Umhüllungswerkstoff: Thermoplast
Encapsulated with: thermoplastic

Bestellbezeichnung und technische Daten siehe Datenblatt.
Order number and technical data see data sheet.

Ind Rev	Änderung-Nr. Change no.	Datum Date	Name By
2	24649	24.05.2013	TQ

Geprüft: Checked: 05.07.2013 HEINEMANN

Erstellt: Created: 02.12.2002 SKa

Zulässige Abweichung für Maße ohne Toleranzangabe
Unless otherwise specified tolerances
DIN ISO 2768-mK

Schutzvermerk ISO 16016 beachten
Observe protection note ISO 16016

nass magnet

Format/Size: A3 | Maßstab/Scale: 2:1 | Gewicht/Weight: 28.54g

Werkstoff:
Material:

Benennung:
Title:

Magnetspule (nassmagnet)
Solenoid Coil

Ident. - Nr.: 106-030-0083

Freigabe-Nr.: Approval no.:

Blatt: Sheet: 1/2

Ersatz für/Replacement for: 0567 00.1-00/5903 / 25006145

DIS 10010663/SWD/000/00

SAP TIM Webshop