Nenndurchfluss bei nominal folw at 6 bar Δp= 1 bar	1 → 2 [l/min]	2 → 3 [l/min]
Fertigungsschnitt average of production	27	37

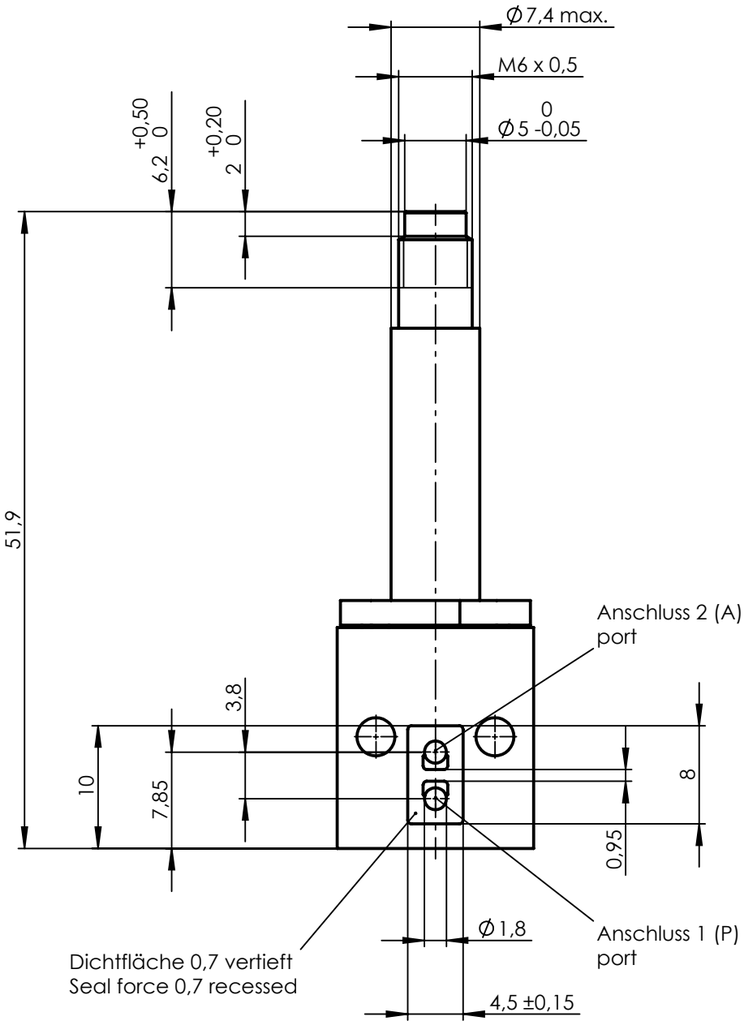

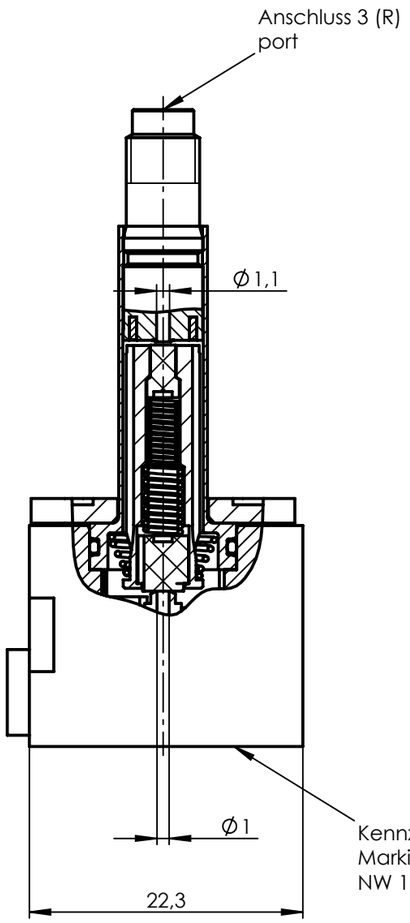

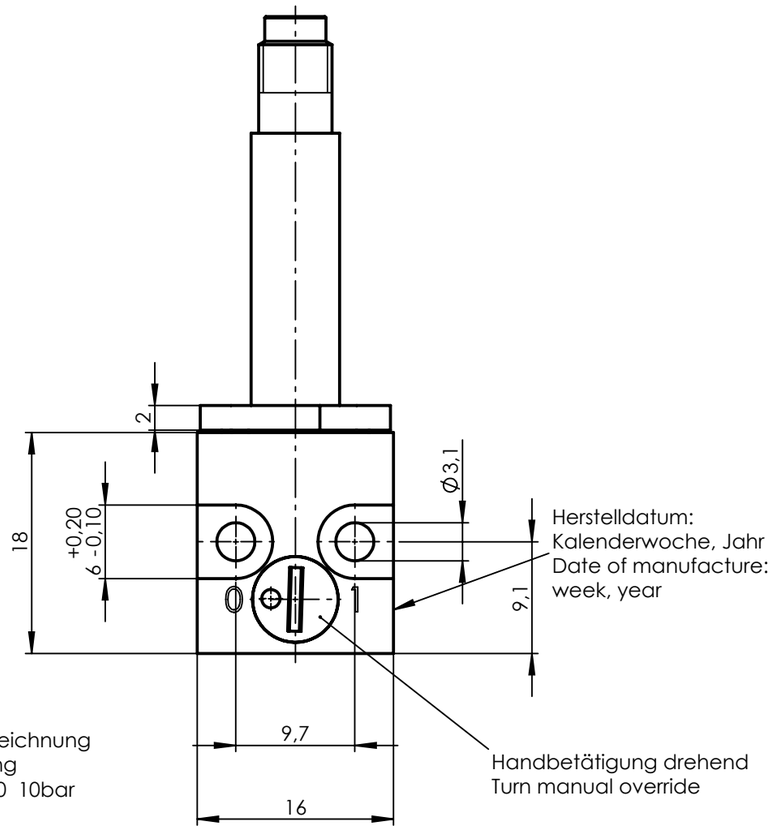

1 : 1

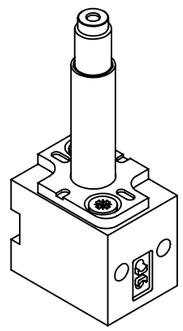

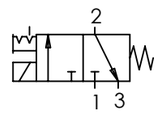

Anker und Feder vor Montage mit
Öl Typ HLP nach DIN 51524-2 leicht geölt.

Ventilgehäuse: PA 6.6
Dichtungswerkstoff: FKM

Funktion: 3/2 NC
Nennweite: 1,0/1,1
Betriebsdruck: max. 10 bar
Leckage: max. 4ml/min

Ventilsystem-Temperatureinsatzbereich -10°C...+130°C.
Der Temperatureinsatzbereich des
kompletten Magnetventils ist auch abhängig
von der eingesetzten Magnetspule.

Plunger and spring lubricated with
oil type HLP acc. to DIN 51524-2.

Valve body: PA 6.6
Sealing material: FKM

Function: 3/2 NC
Nominal orifice: 1,0/1,1
Operating pressure: max. 10 bar
Leakage: max. 4ml/min

Valve system temperature range -10°C...+130°C.
The temperature range of the complete
solenoid valve depends on the used coil.

Ind Rev	Änderung-Nr. Change no.	Datum Date	Name By
1	25222	17.03.2014	TQ

Geprüft: Checked: 04.04.2014 HEINEMANN

Erstellt: Created: 22.08.2006 SaK

Zulässige Abweichung für Maße ohne Toleranzangabe
Unless otherwise specified tolerances
DIN ISO 2768-mK

Schutzvermerk ISO 16016 beachten
Observe protection note ISO 16016

nass magnet

Format/Size: A3 | Maßstab/Scale: 2:1 | Gewicht/Weight: 21.40g

Werkstoff:
Material:

Benennung:
Title:

Ventilsystem 3/2 NC 1,0 10bar
Valve system

Ident. - Nr.: 106-050-0004

Freigabe-Nr.: Approval no.: 6556

Blatt: Sheet: 1/2

Ersatz für/Replacement for: 1408 05.6-00 / 26003885

DIS 10002932/SWD/001/00

SAP TIM Webshop